ARTIKELINFORMATIONEN
PUNKTHALTER NACH DIN 18008

Punkthalter für Brüstungsverglasungen nach DIN 18008

Punktförmig gelagerte Verglasungen der Kategorie C1 sind wie folgt definiert:

- Mit durchgehender Verschraubung und beidseitigen kreisförmigen Klemmtellern, jeweils im Eckbereich befestigte rechteckige Geländerfüllung (max. Höhe 1000 mm), im Innenbereich aus VSG.
- Der Abstand der Glasbohrungsränder von den Glaskanten muss zwischen 80 und 250 mm liegen. Die Klemmteller müssen die Glasborungsränder um min. 10 mm überdecken.
- Der direkte Kontakt zwischen Klemmtellern, Verschraubung und Glas ist durch geeignete Zwischenlagen (Zulagen bzw. Schlauchstücke aus Weich-PVC) zu verhindern. Jede Glashalterung muss eine statische Last von min. 2,8 kN aufnehmen können. Für unsere DIN 18008-Halter sind diese Lasten nachgewiesen.
- Werte zur Vordimensionierung können Sie aus unserer Tabelle entnehmen:

passender DIN 18008-Halter	Durch-messer	Glasaufbau in mm	Spannweite in mm	max. Windlast [1]
83 22 02	≥ 52 mm	≥ 6 ESG / 1,52 PVB/ 6 ESG	500 - 1200	1,5 kN/m²
83 22 03	≥ 72 mm	≥ 8 ESG / 1,52 PVB/ 8 ESG	500 - 1600	1,5 kN/m²
83 22 03	≥ 72 mm	≥ 10 TVG / 1,52 PVB/ 10 TVG	500 - 1600	2,2 kN/m²
83 22 02	≥ 52 mm	≥ 8 ESG / 1,52 PVB/ 8 ESG	500 - 1200	2,8 kN/m²
83 22 03	≥ 72 mm	≥ 10 ESG / 1,52 PVB/ 10 ESG	500 - 1600	2,5 kN/m²

[1] = Nur bei Anwendungen im Außenbereich zu berücksichtigen. Dadurch zusätzliche Zustimmung im Einzelfall (ZiE) erforderlich.

Die in der Tabelle genannten Vorgaben für VSG-Scheiben sind einzuhalten. Frü Rechteckscheiben bei maximaler Spannweite.

DIN 18008:

- Tragfähigkeit: Glasstatik im Innenbereich nicht erforderlich
- Resttragfähigkeit: Versuchsbericht nicht erforderlich
- ZiE bei Baubehörde: Im Innenbereich Antrag nicht erforderlich

Kategorie C1

Die Ausführung von trapezförmigen Scheiben ist gemäß Zeichnung nach DIN 18008** möglich.

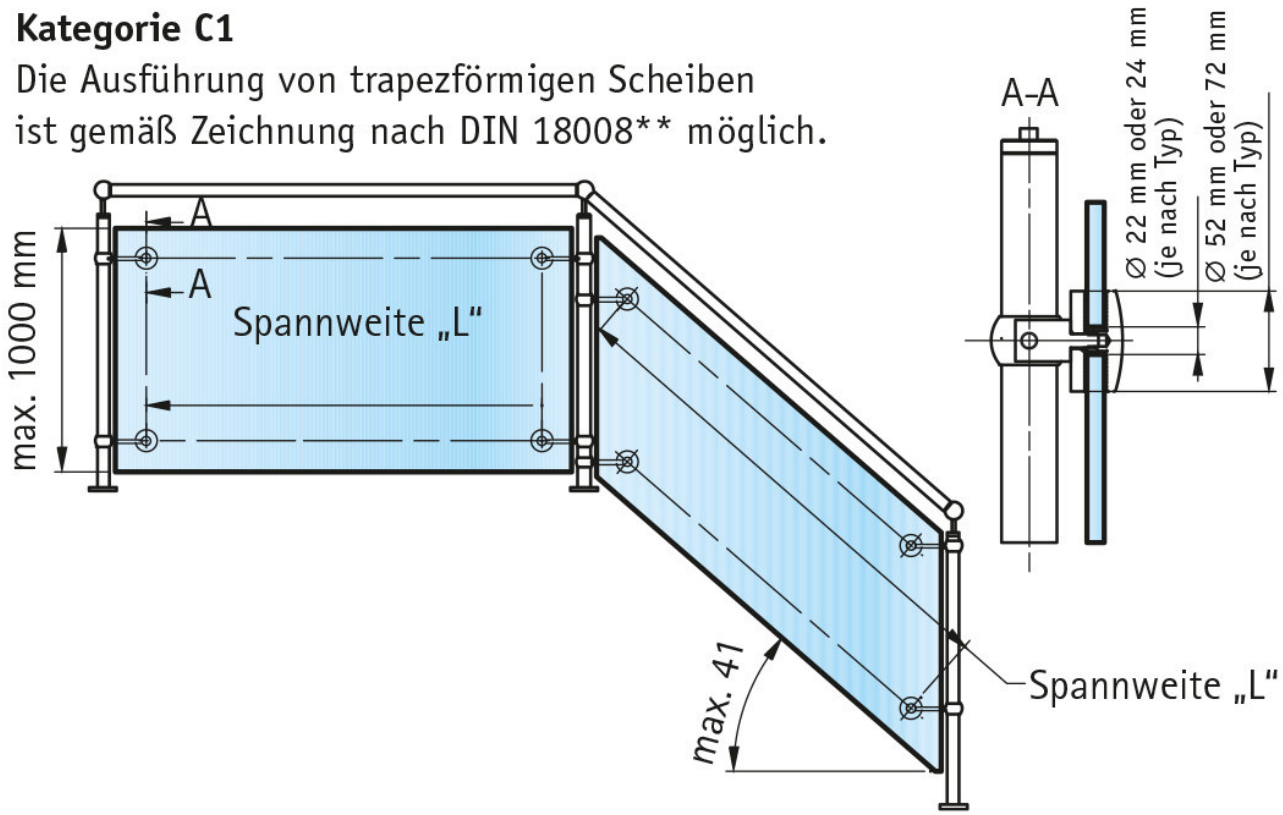

* Spannweite "L" = Achsabstand zwischen zwei Punkhaltern

** Nach DIN 18008 (Technisches Regelwerk für Absturzsichernde Verglasungen) sind dafür keine Gewindestifte oder Schrauben M10 im Lieferumfang enthalten